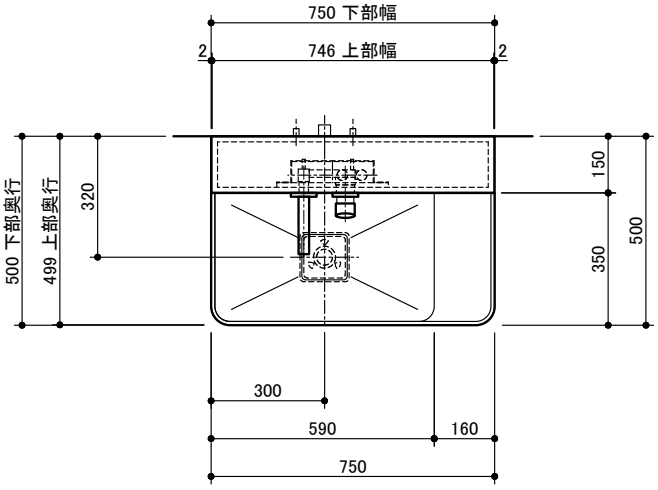

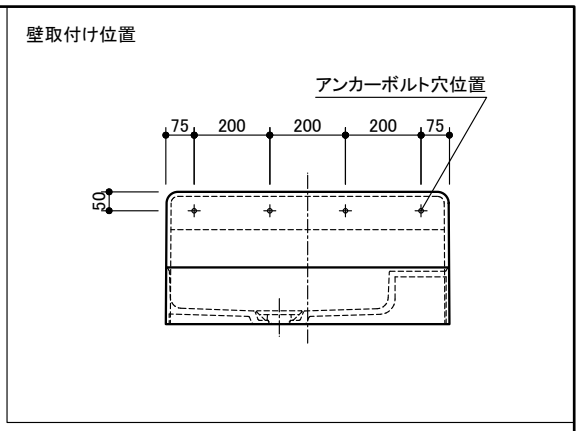

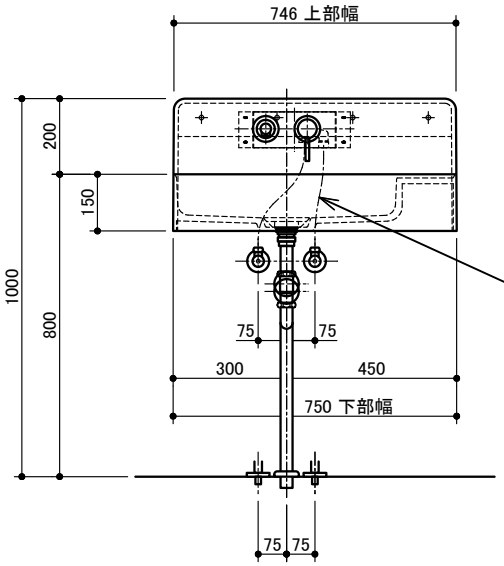

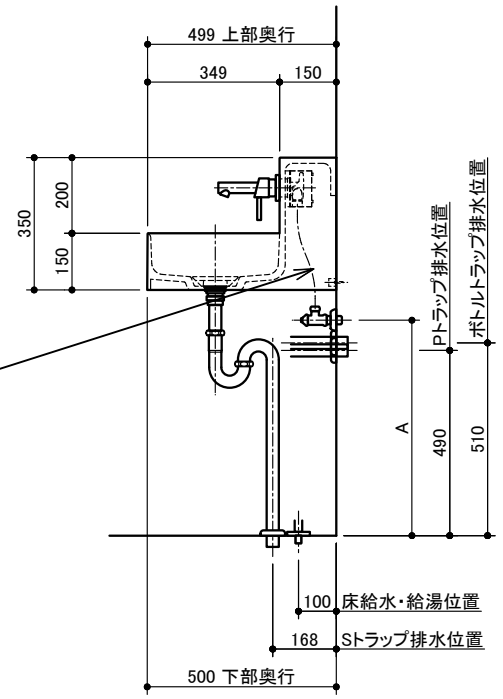

フレキ管
（現場手配）

※ A寸法は「洗面ボウル×水栓」適合検索システムを参照してください。
※ フレキ管が別途必要（現場手配）となります。
※ フレキ管長さにより壁給水・給湯位置は変わります。
※ TA04029の同梱フレキ管使用の場合、壁給水・給湯位置は570mmとなります。

	セット品番	セット品名
洗面器	BOL001	ボルデ750 Sセット
	BOL002	ボルデ750 Pセット
	BOL003	ボルデ750 Bセット

※付属品
・M10固定用アンカーボルト4本
・専用目皿

※ 専用水栓以外は対応しておりません。
※ 止水栓は別途必要となります。

	品 番	品 名
ボウル	WA24021	ボルデ750
排水バルブ	-------	専用目皿（専用排水目皿が同梱されています。）
	WA00231A	Sトラップ900SE（床排水）セット用
排水トラップ	WA00019A	Pトラップ（壁排水）セット用
	MBAD003A	ボトルトラップ（壁排水）セット用
水栓	-------	専用水栓（グローエ製）
	TA04029	手洗い用壁止水栓ユニット（同梱のフレキ管用平行ニップルを使用）
止水栓	TA05509	ユーロアングル壁用止水栓 B
	TA01091	ユーロアングル壁用止水栓 K
	TA04099	アジャスト床用止水栓M 1台入

miratap	図面名称	品番	縮尺	作成日	図番
	ボルデ750 給排水図	BOL001	1：20	2015/09/01	BOL001-04